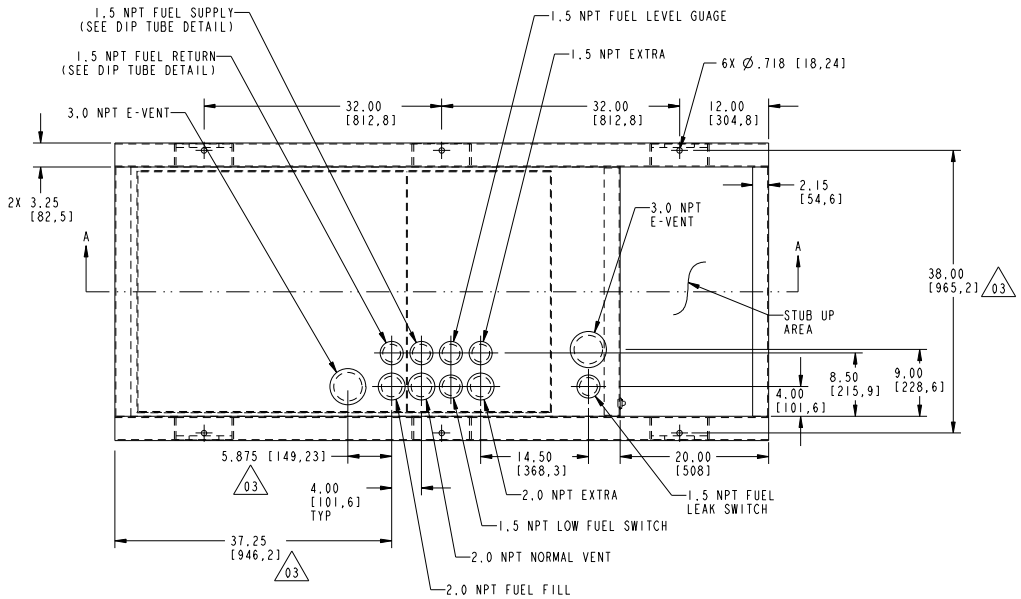

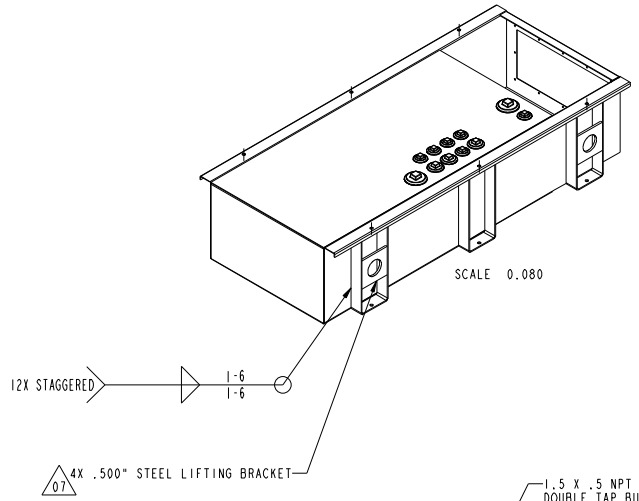

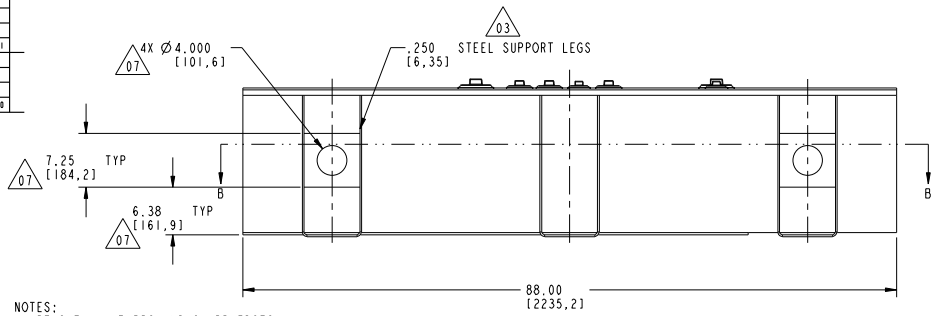

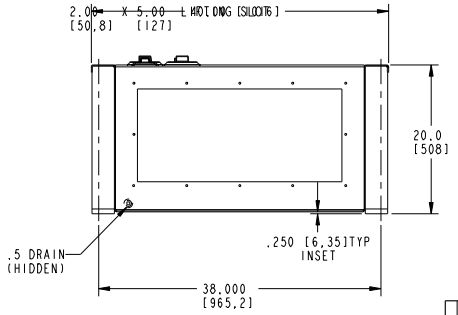

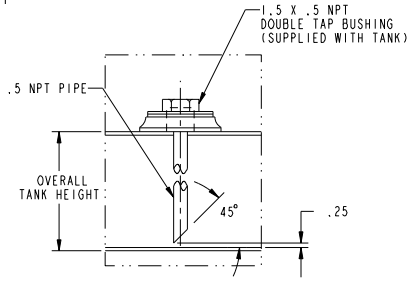

DIP TUBE DETAIL
2X,; (SUPPLY AND RETURN)
NOT TO SCALE

NOTES:
1. REMOVE ALL BURRS AND SHARP EDGES
2. BAFFLE MUST BE CENTERED BETWEEN FUEL SUPPLY AND RETURN DIP TUBES
3. TANK IS DESIGNED TO SUPPORT GENSET
4. **TANK TO BE PRESSURE TESTED TO 3 PSI**
5. TANK TO BE INSTALLED IN ACCORDANCE WITH AFFIXED LABELING, THE FLAMMABLE AND COMBUSTIBLE LIQUID CODES, NFPA 30 AND ANY OTHER PREVAILING CODES
6. TANK IS DESIGNED AS SECONDARY CONTAINMENT, SINGLE TOP
7. VENDOR TO SUPPLY THE FITTINGS WITH REMOVABLE PLUGS
8. CONTINUOUS WELD, UNLESS OTHERWISE SPECIFIED
9. ALL NPT OPENINGS TO BE PLUGGED WITH NTP PLUG FITTINGS
10. TANK IS TO BE CAPABLE OF SUPPORTING UP TO 3500#
11. LIFT BRACKETS TO BE CAPABLE OF LIFTING A TOTAL VERTICAL LOAD OF 6300# PLUS THE WEIGHT OF THE TANK
12. **TANK TO BE ULc AND UL 142 LISTED**

Änderungs/Revision	Änderungs-Nr. Revision Notice No.	Datum Date	Name	Gepr. Check.
CHANGED LIFT BRACKETS	01774	08-03-10	MTH	
ADD ULc NOTE	01461	04-03-10	KJR	
REVISED NOTES	01362	03-05-10	JDC	
CHANGED E-VENT SIZE	01354	03-03-10	JDC	
MOVED FITTING CLUSTER, MODIFIED MOUNT HOLES CHANGED LEG MATERIAL FROM .375 TO .250	01305	02-17-10	JDC	
REMOVED CHANNELS, 3.0, 9.0 was 6.1, 10.1	00608	8-20-09	MLK	
REDRAWN IN PRO-E	00479	7-7-09	MLK	MLK

Aufgeführte Normen
Relevant Standards

Passmass Fit | Zeichnungsnummer Drawing No. | Wechsl. Rev.Ltr | Kumul. nur Frequency

Aufstellungs u.Lieferung
Tech. Characteristics

Oberflächenschutz
Surface Protection: GLOSS BLACK

Vorrichtungen für Sp.
Applicable to Model

Projekt/Auftrags-Nr.
Project/Order No.

Reference No./Reference No.

Oberflächenangaben nach MTN5033
Surface Specification per MTN5033

Allgemeine Fertigungsvorschriften nach NMM 332
Production Specification per NMM 332

TOLERANCES
X ± 1/2 .062
X.X ± .030
X.XX ± .010
X.XXX ± .005
UNLESS OTHERWISE SPECIFIED

	Prüf/Date	Name
Bearb. Drawn	6-22-09	JTG
Gepr. Checked		
Norm. Standard		
Gepr. Appr.		

Bei Fremdteil/Kaufteil duerfen alle technischen Aenderungen am Lieferumfang nur nach unserer vorherigen Genehmigung vorgenommen werden.
Technical modifications to third party or purchased parts require our prior permission.

Maßstab
Scale 0.125

Masse/Mass 725.884 kg

Format/Size D

Werkstoff
Material 10GA HRS P&O

Halzeug, Modell, Gesenk
Semi-finished Product, Pattern, Die

Benennung/Title /
TANK DW UL LISTED
SINGLE TOP 140 GAL 88L X 40W X 20H

onsite energy

Zeichnungs-Nr. /Drawing No.
95024

Revision 07

Blatt Sheet 1/2

Fuer diese technische Unterlage behalten wir uns alle Rechte vor. Sie darf ohne unsere Zustimmung weder vervielfaeltigt, noch Dritten zugaenglich gemacht, noch in anderer Weise missbraeuchlich verwertet werden.
All rights reserved. This document may not be reproduced or disclosed to a third party or used for any other purpose without our express consent.

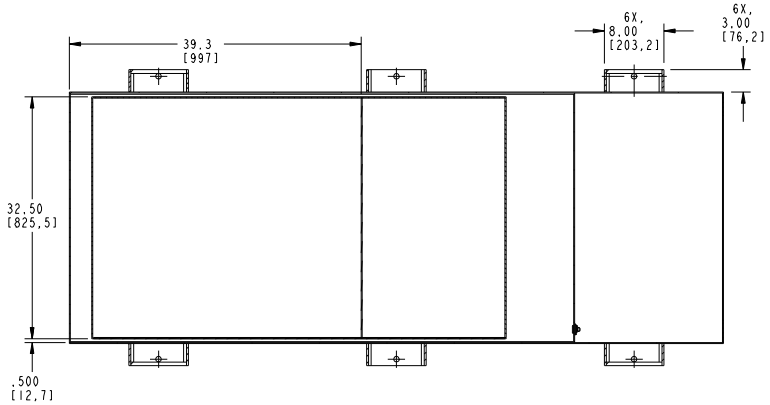

SECTION B-B

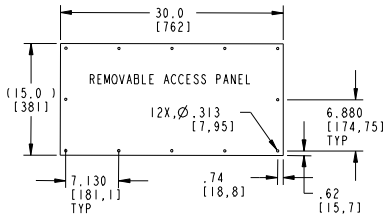

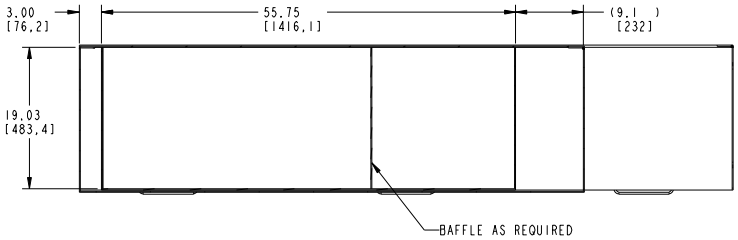

SECTION A-A

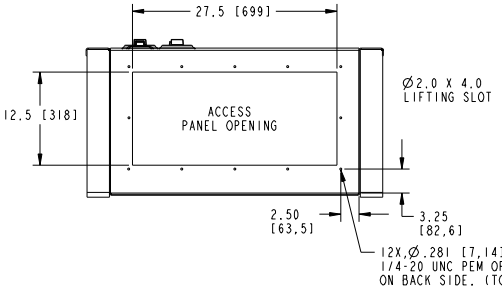

Auflaufführte Normen Relevant Standards	Passmass Fit	Zeichnungs-Ausgabe Issue	Buchst. Rev.Ltr	Kennl. zur Frequenz	Aenderung/Revision	Aenderungs-Nr. Revision Notice No.	Datum Date	Name	Gepr. Check.

Aufgeführte Normen
Relevant Standards

Auftrag u. Lieferung
Tech. Characteristics

Oberflächenschutz
Surface Protection: GLOSS BLACK

Verwendet für Typ
Applicable to Model:

Projekt/Auftrags-Nr.
Project/Order No.

Reference/Nr./Reference No.

Oberflächenangaben nach MTN5033
Surface Specification per MTN5033

Allgemeine Fertigungsvorschriften nach NMN 332
Production Specification per NMN 332

TOLERANCES
.X ±.1 [.3]
.XX ±.02 [.5]
.XXX ±.005 [.13]
ANGLES DIMENSION SPECIFIED

Prüf/Check	Datum/Date	Name
Bearb. Drawn	6-22-09	JTG
Gepr. Checked		
Norm Standard		
Gepr. Appr.		

Bei Fremdteil/Kaufteil duerfen alle technischen Aenderungen am Lieferumfang nur nach unserer vorherigen Genehmigung vorgenommen werden.
Technical modifications to third party or purchased parts require our prior permission.

Massstab
Scale: 0.125

Masse/Mass: 725.884 kg

Format/Size: D

Werkstoff
Material: 10GA HRS P&O

Holzzeug, Modell, Gesenk
Semi-finished Product, Pattern, Die

Benennung/Title: /

TANK DW UL LISTED

SINGLE TOP 140 GAL 88L X 40W X 20H

Zeichnungs-Nr./Drawing No.: 95024

Revision: 07

Blatt/Sheet: 2/2

Fuer diese technische Unterlage behalten wir uns alle Rechte vor. Sie darf ohne unsere Zustimmung weder vervielfaeltigt, noch Dritten zugaenglich gemacht, noch in anderer Weise missbraeuchlich verwertet werden.
All rights reserved. This document may not be reproduced or disclosed to a third party or used for any other purpose without our express consent.